FR **REGULATEUR ELECTRONIQUE**
Manuel d'instructions et d'utilisation

EN **AUTOMATIC PUMP CONTROL**
User and maintenance manual

IT **REGOLATORE ELETTRONICO**
Manuale di istruzioni e di manutenzione

Réf. / Art. Nr. : PRPCTRLPRO / 519806

Importé par: Ribimex SA; 56Route de Paris ; F-77340 Pontault-Combault
Imp. da : Ribimex Italia s.r.l. – Via Igna 18 – 36010 Carrè (Vi) – Italia
[v1_2013-10-24]

AVERTISSEMENT:
Lire et assimiler ce manuel avant d'assembler ou d'utiliser ce produit.
Une utilisation incorrecte du produit pourrait causer de graves blessures et des dommages.
Conserver ce manuel pour pouvoir le consulter ultérieurement.

WARNING:
Carefully read this instruction manual before operating this appliance.
Incorrect operation may cause injury and/or damages.
Please keep this manual for future reference.

AVVERTENZA:
Leggere attentamente questo manuale di istruzioni prima di utilizzare l'attrezzo.
Il funzionamento non corretto può causare lesioni e/o danni.
Conservare il presente manuale per futuri consulti.

FR

I. Nomenclature **III. Consignes de sécurité** **V. Utilisation**
II. Caractéristiques techniques **IV. Mise en route** **VI. Entretien et Entreposage**

I. NOMENCLATURE

Voir Illustrations en fin de manuel

II. CARACTÉRISTIQUES

Description	Régulateur Electronique
Référence	PRPCTRLPRO / 519806
Modèle / Type	DSK-2.2
Alimentation	220-240V ~ 50/60Hz Max.10A
Puissance	2200W
Nombre de cycles d'opération	10000
Température	55°C max
Pression de travail	1 Mpa max (10bar)
Classe de Protection	IP44
Connexion	1''
Action	Type 1.B

Symboles

	Ne pas exposer aux intempéries, à l'humidité (ex. : à la pluie, à la neige…)
	Signale un risque de blessures graves et/ou dommages et/ou de détérioration du produit en cas de non respect des consignes
	Lire le mode d'emploi.
	Tenir les personnes (spécialement les enfants) et animaux à distance du produit et de la zone de travail.
	Débrancher le produit de sa source d'alimentation avant toute opération d'entretien, de nettoyage ou intervention sur le produit ; ou lorsque vous n'utilisez pas le produit. Débrancher immédiatement le produit de sa source d'alimentation si le produit, le câble d'alimentation ou prolongateur est endommagé ou coupé en cours d'utilisation. Débrancher l'appareil par la prise. Ne pas tirer sur le câble.
	Les produits électriques usagés ne doivent pas être jetés avec les déchets ménagers. Déposer l'appareil en fin de vie à la déchetterie ou au centre de recyclage le plus proche. Demander conseil aux autorités locales ou à votre déchetterie locale

III. CONSIGNES DE SÉCURITÉ

Avant d'utiliser ce produit, veuillez lire et assimiler l'ensemble des consignes de sécurité.
Il convient de toujours suivre les consignes de sécurité afin de réduire les risques d'incendie, de choc électrique, de blessures et de dommages.

LIRE TOUTES LES INSTRUCTIONS AVANT D'UTILISER CE PRODUIT

1. Garder l'aire de travail/d'installation propre
Des aires de travail/d'installation encombrées sont source d'accidents et de blessures.
2. Tenir compte de l'environnement de l'aire de travail/d'installation
Ne pas exposer le produit à la pluie ou à l'humidité.
Garder l'aire de travail/d'installation bien éclairée (lumière naturelle ou artificielle suffisante).
Ne pas utiliser le produit s'il y a risque d'incendie ou d'explosion (en présence de liquides, solides, ou gaz inflammables).
3. Protection contre les chocs électriques
Eviter le contact du corps avec des surfaces reliées à la terre (par exemple tuyaux, radiateurs, tables de cuisson, réfrigérateurs).
4. Garder les enfants éloignés
Ne pas laisser les spectateurs toucher le produit ou son câble d'alimentation ou la rallonge.
Il est recommandé de maintenir tous les spectateurs (spécialement les enfants) éloignés du produit et de l'aire de travail/d'installation.
Le produit ne doit pas être laissé à la portée des enfants ou dans l'environnement des enfants. Ne laissez jamais des enfants l'utiliser. Il convient de surveiller les enfants pour s'assurer qu'ils ne jouent pas avec le produit.
5. Ranger le produit en état de repos
Lorsqu'il n'est pas utilisé, il est recommandé de ranger le produit dans des locaux secs, de le placer hors de portée des enfants, soit en hauteur soit sous clef.
6. Ne pas forcer le produit
Le produit travaillera mieux et sera plus sûr à la vitesse et à l'usage pour lesquels il est prévu.
N'utilisez pas ce produit pour des travaux auxquels il n'a pas été destiné. Il exécutera mieux son travail et d'une manière plus sûre, s'il est uniquement utilisé pour l'usage auquel il a été destiné.
7. Utiliser le produit approprié
Ne pas forcer un produit ou accessoire léger à effectuer des travaux normalement réalisés avec des produits plus lourds.
8. S'habiller correctement
Ne pas porter des vêtements amples ou des bijoux.
Porter une coiffe de protection pour maintenir les cheveux longs.
9. Utiliser des équipements de protection
Porter des équipements de protection appropriés aux conditions et à l'environnement de travail/d'installation, pour réduire le risque de blessures lors de l'installation, l'utilisation ou le maniement du produit.
10. Ne pas endommager le câble d'alimentation
Ne jamais porter le produit par le câble, ni tirer sur le câble pour l'enlever de la prise de courant.
Maintenir le câble éloigné des sources de chaleur, des parties grasses et des arêtes tranchantes.
Vérifier périodiquement le câble d'alimentation et, s'il est endommagé, le faire remplacer par un réparateur agréé.
Vérifier périodiquement les rallonges du câble d'alimentation et les remplacer si elles sont endommagées.
11. Ne pas présumer de ses forces
Pendant l'installation, toujours garder une position stable et un bon équilibre.

12. Entretenir le produit avec soin
Maintenir le produit propre pour une meilleure et plus sûre performance.
Suivre les instructions pour l'entretien et le changement des accessoires.
Maintenir les poignées sèches, propres et exemptes de graisse et d'huile.
13. Déconnecter le produit quand il n'est pas utilisé, avant un entretien et pour changer les accessoires.
14. Retirer les clés de réglage
Prendre l'habitude de vérifier que les clés de réglage sont retirées du produit avant de mettre sous tension ou en marche.
15. Eviter les démarrages intempestifs
S'assurer que l'interrupteur est en position arrêt avant de brancher à la source d'alimentation.
16. Utilisation de rallonge
Lorsque le produit est utilisé avec une rallonge, n'utiliser que des rallonges conçues et prévues pour supporter le courant alimentant le produit.
En cas d'utilisation en extérieur, utiliser uniquement des rallonges prévues pour utilisation en extérieur.
17. Rester vigilant
Surveiller ce que vous faites. Faire preuve de bon sens.
Ne pas faire fonctionner le produit quand on est fatigué, sous l'influence de l'alcool, de médicaments ou de drogues.
18. Vérifier les pièces endommagées
Avant d'utiliser ou de réutiliser le produit, il est recommandé de le vérifier soigneusement pour déterminer s'il peut fonctionner correctement et remplir sa fonction.
19. Les interrupteurs défectueux doivent être remplacés par un service agréé.
Ne pas utiliser le produit si l'interrupteur ne commande plus ni l'arrêt ni la marche.
20. Avertissements
L'utilisation de tout accessoire, autre que ceux recommandés dans les instructions, peut présenter un risque de blessures des personnes et animaux et de dommages aux biens.
L'utilisateur et/ou l'opérateur du produit sont seuls responsables des dommages et blessures causés aux biens et aux personnes.
21. Faire réparer le produit par du personnel qualifié
Sauf indications contraires dans les instructions, il est recommandé de faire réparer correctement ou remplacer, par un service agréé, toute pièce endommagée.
Le présent produit électrique est conforme aux règles de sécurité appropriées.
Il convient que les réparations soient effectuées uniquement par du personnel qualifié, en utilisant des pièces détachées d'origine; autrement, il peut en résulter un danger pour l'utilisateur.
22. Remarques
Les consignes de sécurité et les instructions indiquées dans la présente notice ne sont pas en mesure d'illustrer d'une manière exhaustive toutes les conditions et les situations qui peuvent se produire.
L'utilisateur et/ou l'opérateur doivent utiliser le produit avec bon sens et prudence notamment en ce qui concerne ce qui n'est pas indiqué dans ce manuel.

CONSIGNES IMPORTANTES SUR L'UTILISATION DE CE PRODUIT ELECTRIQUE

1. Familiarisez-vous avec les commandes de contrôles et l'utilisation du produit.
2. L'utilisation de ce produit est interdite aux enfants et adolescents.
3. Seuls des adultes ayant reçu des instructions adéquates doivent utiliser ce produit.
Ce produit n'est pas prévu pour être utilisé par des personnes (y compris les enfants) dont les capacités physiques, sensorielles ou mentales sont réduites, ou des personnes dénuées d'expérience ou de connaissance, sauf si elles ont pu bénéficier, par l'intermédiaire d'une personne responsable de leur sécurité, d'une surveillance ou d'instructions préalables concernant l'utilisation du produit.
4. Débranchez toujours l'appareil du secteur avant d'intervenir sur celui-ci.

5. Veillez à ce que le câble électrique raccordant le produit au secteur et les cordons de rallonge soient d'une section convenable pour la puissance de la pompe.
Veillez à ce que les branchements électriques soient loin de toute source d'eau.
6. Lorsque l'on utilise le contrôleur de pression pour les piscines, bassins et fontaines, il est nécessaire d'utiliser un disjoncteur automatique de protection contre les courants résiduels IΔn=30mA.
7. AVERTISSEMENT: lorsque la pompe s'arrête, les tuyaux sont sous pression, en conséquence nous vous recommandons d'ouvrir un robinet pour décharger le circuit avant de procéder à une quelconque intervention.
8. Si le câble d'alimentation est endommagé, il doit être remplacé par le fabricant, son service après vente ou des personnes de qualification similaire afin d'éviter un danger.
Si le câble ou cordon prolongateur est détérioré ou endommagé en cours d'utilisation, retirer immédiatement la fiche de la prise de courant. Ne pas toucher le câble ou le cordon avant que la fiche ne soit retirée de la prise de courant.

IV. MISE EN ROUTE

⚠	Avant toute intervention sur le produit, veillez à ce que le produit soit débranché de sa source d'alimentation.

4.1- Déballage
- Retirez le produit de son emballage.
- Vérifiez que le produit ne présente de dégâts.

4.2- Installation
Attention : avant l'installation, vérifiez que les caractéristiques techniques de l'appareil, de la pompe et de l'installation soient bien compatibles.

La pression engendrée par la pompe doit être normalement au moins de 0,5 à 1 bar supérieur à la pression de redémarrage de l'appareil.
Notamment, la pression effective de la pompe et la hauteur de la colonne d'eau de l'installation pesant sur l'appareil doivent être contrôlées en rapport à la pression de redémarrage :
Pression de redémarrage 1,5 bar (0,15 MPa).
La colonne d'eau entre l'appareil et le dispositif d'utilisation le plus haut ne doit pas dépasser 15 m.
Au cas où la hauteur de la colonne d'eau dépasse les valeurs indiquées, la pompe démarre mais ne repart pas. Pour éliminer cet inconvénient, placer le contrôleur plus haut pour recréer les conditions exposées ci-dessus.
L'appareil peut être monté :
- directement sur la pompe (voir Fig.3) : visser l'appareil sur le port sortie de la pompe.
- ou entre celle-ci et le premier robinet (voir Fig.4) : raccorder l'appareil au tuyau d'aspiration.

Recommandations : Le montage des tuyaux d'aspiration et d'évacuation doit se faire avec du Téflon de façon à ce que l'étanchéité soit parfaite.
Si la pression à l'entrée de l'appareil dépasse 10 bar (1 MPa), appliquer un réducteur de pression entre la pompe et l'appareil lui-même.
Important : **a**ucun dispositif de débit (ex. robinet) ne peut être monté entre la pompe et l'appareil.
Il est obligatoire de monter l'appareil avec les flèches indiquant le sens du flux tournées vers le haut.
Il est conseillé d'appliquer une valve anti-retour et un manomètre à la sortie de l'appareil pour tester le fonctionnement de la pompe et de l'appareil excluant l'installation au moyen de la soupape, et vérifier l'efficacité de la pompe à l'aide du manomètre.
Il convient de relier la sortie de l'appareil à l'installation au moyen d'un tuyau flexible.
Avant de démarrer l'appareil, contrôler que la pompe soit correctement amorcée.

4.3- Branchements électriques

Les branchements électriques doivent être exécutés par du personnel qualifié conformément aux réglementations en vigueur.
Il faut prévoir toujours l'installation d'un interrupteur omnipolaire, avec une ouverture minimum des contacts égale à trois millimètres, en amont de l'appareil.

• Contrôler la tension du réseau ainsi que les données de la plaque du moteur de la pompe.
• Exécuter les branchements électriques
  - brancher la fiche d'alimentation de la pompe sur la prise du contrôleur (7)
  - brancher la fiche d'alimentation (1) du contrôleur sur une prise de courant murale 220-240V.
• S'assurer que l'appareil soit bien relié à la terre.
• S'assurer que le branchement électrique soit protégé contre les projections d'eau.
• En cas d'utilisation à l'extérieur, les connexions électriques doivent être protégées contre les éclaboussures, et ne doivent pas se trouver dans l'eau.
• En cas d'utilisation de rallonges électriques, celles-ci doivent avoir une section suffisante; veillez à dérouler complètement les enrouleurs électriques.

V. UTILISATION

5.1- Usage destiné :

- Le produit est destiné pour un usage domestique.
• Démarre et arrête la pompe en fonction de l'ouverture ou de la fermeture des dispositifs d'utilisation
• Maintient la pression constante pendant la distribution.
• Arrête la pompe en cas de manque d'eau, la protégeant du fonctionnement à sec.
• Demande peu d'entretien.

5.2- Fonctionnement

Sur la partie frontale du régulateur est situé un panneau qui affiche les phases de fonctionnement au moyen de témoins lumineux :
- témoin LED 3.b « Power On » (le contrôleur est sous tension),
- témoin LED 3.c « Failure » (défaut).
- témoin LED 3.d « Pump On » (la pompe est en marche),

Au moment du branchement au réseau électrique, le témoin 3.b s'allume puis le témoin 3.d signalant le démarrage de la pompe.
Celui-ci reste en marche pendant quelques secondes, afin de permettre à l'installation de monter sous pression.
Au cas où ce délai s'avèrerait insuffisant, le témoin rouge s'allumera ; dans ce cas, garder pressé le bouton rouge « Reset » (redémarrage) et attendre avec un robinet ouvert que le témoin rouge s'éteigne.
Une fois le robinet fermé, l'appareil arrête la pompe et se met en position d'attente, avec le témoin 3.b allumé, prêt à exécuter en parfaite autonomie toutes les opérations de commande et de contrôle.
A l'ouverture d'un dispositif d'utilisation (ex. robinet, système d'arrosage.), l'appareil fait démarrer la pompe qui continue à marcher tant que le dispositif lui-même reste ouvert.
A la fermeture de ce dispositif, l'appareil rétablit la pression maximum dans l'installation, arrête la pompe et revient en position d'attente.
Au cas où l'eau à l'aspiration viendrait à manquer, l'appareil reconnaît l'anomalie qu'il signale à l'aide du témoin 3.c «failure» (défaut) et arrête la pompe en la protégeant du fonctionnement à sec.
Une fois résolues les causes qui ont entraîné le blocage, il suffit de presser sur le bouton rouge « Reset » (redémarrage) pour rétablir le fonctionnement normal.

En cas de panne de courant momentanée, l’appareil se réarme automatiquement au moment où revient ce dernier.

VI. ENTRETIEN ET ENTREPOSAGE

⚠	Avant toute intervention sur le produit, veillez à ce que le produit soit débranché de sa source d’alimentation.

6.1 - Entretien

Nettoyer les parties en matière plastique à l’aide d’un linge doux et propre
Ne pas utiliser de produit d'entretien agressif (solvants, détergents) ni d’éponge abrasive ni d’objets tranchants ou pointus.
Ne jamais plonger l’appareil dans l’eau ou un quelconque liquide

6.2- Entreposage

il est recommandé de ranger le produit dans un local sec, de le placer hors de portée des enfants, soit en hauteur soit sous clef.

6.3- Mise au rebut

En fin de vie, ne pas jeter le produit avec les ordures ménagères ou dans l’environnement.
Apporter le produit à une déchetterie ou à un centre de collecte des déchets des équipements électriques et électroniques, ou renseignez-vous auprès de votre commune.
Effectuer la mise au rebut du produit, des accessoires et de l'emballage conformément aux réglementations locales relatives à la protection de l'environnement.

EN

I. Parts List **III. Safety instructions** **V. Operation**
II. Characteristics **IV. Getting Started** **VI. Maintenance and Storage**

I. PARTS LIST

See « Illustrations » at the end of the manual.

II. CHARACTÉRISTICS

Description	Automatic Pump Control
Reference	PRPCTRLPRO / 519806
Model / Type	DSK-2.2
Power Source	220-240V ~ 50/60Hz Max.10A
Max. Power	2200W
Operating cycles	10000
Working Temperature	55°C max
Working pressure	1 Mpa max (10bar)
Protection Class	IP44
Inlet & Outlet Connection	1’’ male
Action	Type 1.B

Symbols

	Do not expose to weather conditions (ex.: storm, rain, snow …) or moisture.
	Caution! Risk of injury and/or damage and/or deterioration of product in case of non compliance to safety requirements
	Read the instructions manual.
	Keep persons (esp. children) and animals away from product and working area
	Disconnect product from its power source before maintenance, cleaning ou any intervention on product; or when you do not use product. Disconnect product from its main power source, if product, power cable, or extension cord is damaged or cut during operation. Unplug product by pulling the plug. Do not pull the cable.
	Do not dispose of this product with household rubbish. Dispose of this product in the nearest recycle centre. Please contact your local authority or local recycle centre for further information for its safe disposal.

III. SAFETY INSTRUCTIONS

Before using this product, read and understand all safety instructions.
Always follow the safety instructions to minimize risk of damage to property, and to minimize any risk of damages and injuries to persons and animals.

READ ALL THE INFORMATION BEFORE OPERATING THE PRODUCT.

1. Keep work/installation area clean
Cluttered areas invite accidents and injuries.
2. Consider work area//installation environment
Do not expose product to rain or to humidity.
Keep work area/installation well lit (natural light or sufficient artificial lighting).
Do not use product where there is risk to cause fire or explosion (in the presence of flammable liquids, solids or gas).
3. Guard against electric shock
Avoid body contact with earthed or grounded surfaces (e.g. pipes, radiators, ranges, refrigerators).
4. Keep children away
Do not let bystanders touch the product or its power cable or extension cord.
All bystanders (esp. children) should be kept away from product and work/installation area.
Keep the product away from children or from their environment. Never allow children to operate the appliance. Children should be supervised to ensure that they do not play with the product.
5. Store idle products
When not in use, product should be stored in a dry, high or locked up place, out of reach of children.
6. Do not force product
It will do the job better and safer at the rate speed for which it is intended.
Do not use the product for purposes other than those for which it is intended.
The product will do a better and safer job if it is used only for the purposes it was designed for.
7. Use the right product
Do not force small product or attachment to do the job of a heavy duty product.
8. Dress properly
Do not wear loose clothing or jewellery.
Wear protecting hair covering to contain long hair.
9. Use protective equipment
Wear protective equipment appropriate to working conditions and work environment
to reduce the risk of personal injury during product installation, use or manipulation.
10. Do not abuse the power cable
Never carry the product by the cable or yank it to disconnect it from the socket.
Keep the cable away from heat, oil and sharp edges.
Inspect product cable periodically and if damaged have it repaired by an authorized service facility.
Inspect extension cords periodically and replace, if damaged.
11. Do not overreach
During installation, keep proper footing and balance at all times.
12. Maintain product with care
Keep product clean for better and safer performance.
Follow instructions for cleaning and changing accessories.
Keep handles dry, clean and free from oil and grease.
13. Disconnect product when not in use, before servicing and when changing accessories.
14. Remove adjusting keys and wrenches
Form the habit of checking to see that keys and adjusting wrenches are removed from the product before turning it on.
15. Avoid unintentional starting

Ensure switch is off when plugging in.
16. Use of extension leads
When product is used with extension cord, ensure that extension cord withstands product ratings.
If used outdoors, use only extension cords intended for outdoor use.
17. Stay alert
Watch what you are doing. Use common sense.
Do not operate product when you are tired, under the influence of alcohol, prescription medicines or drugs.
18. Check damaged parts
Before further use or reuse of the product, it should be carefully checked to determine that it will operate properly and perform its intended function.
Check for alignment of moving parts, free running of moving parts, breakage of parts, mounting and any other conditions that may affect its operation.
19. Defective switches or other part that is damaged should be properly repaired or
replaced by an authorized service centre. Do not use the prodcut if the switch does not turn it on and off.
20. Warning
The use of any accessory or attachment, other than those recommended in this instruction manual, may present a risk of injury to persons or animals and may cause damages.
The user and/or operator are responsible for any damages or injury caused to properties and/or persons.
21. Have your product repaired by a qualified person
Unless otherwise indicated in this instruction manual, repairs or replacement of any damaged part in an authorised service centre is recommended.
This electric product is in accordance with the relevant safety requirements. Repairs should only be carried out by qualified persons using original spare parts; otherwise this may result in considerable danger to the user.
22. Remarks:
The safety precautions and instructions given in this manual are unable to cover in detail all the conditions and situations that may arise.
The operator and/or user must use common sense and caution when operating the product especially for any matters that are not referred in the above

SPECIAL WARNINGS WHEN USING THE PRODUCT

1. Become familiar with the controls and the proper use of the equipment.
2. The use of this product by children is forbidden.
3. Only well-instructed adults should operate the product. This product is not intended for use by persons (including children) with reduced physical, sensory or mental capabilities, or lack of experience and knowledge, unless they have been given supervision or instruction concerning use of the product by a person responsible for their safety.
4. Always unplug the device from the mains before carrying out any work on it.
5. Be sure that the electric cable connecting the device to the mains and the extension cord have a cross-section suitable for pump power.
Ensure that the electrical connections are far away from any water source.
6. When used for swimming pools, ponds and fountains, it is necessary to use an automatic RCD protection with IΔn=30mA.
7. WARNING: when the pump stops, the pipes are under pressure, consequently we recommend opening a tap to discharge the system before carrying out any work.
8. If the power cable is damaged, it must be replaced by the manufacturer, its after sales service or a person with similar qualification in order to avoid any danger.

If the power cable or extension cord is damaged or cut during operation, immediately disconnect plug from its main power source. Do not touch the cable or extension cord before unplugging from main power.

IV. GETTING STARTED

⚠	Before any intervention on product, ensure that product is disconnected form its power source.

4.1- Unpacking

Remove product from its packaging.
Check that product and accessories are not damage

4.2- Installation

Attention: before installing check that the technical specifications of the device, the pump and the system are all compatible.

The pressure generated by the pump must be at least 0.5-1.0 bar greater than the restart pressure of the device.
The effective pressure of the pump and the height of the water column of the system influence the device and must be checked in relation to the restart pressure:
Restart pressure 1.5 bar (0.15 MPa)
The water column between the device and the highest service must not exceed 15 meters.
In the event of the height of the water column exceeding the level indicated, the pump will be enabled without starting up. To overcome these problems install the device at a higher level in order to recreate the above-mentioned conditions.
The device may be installed :

- directly onto the pump (see Fig.3): screw unit on pump outlet.
- or between the pump and the first service (see Fig.4): connect unit to suction line.

Advice: the connections assembly (suction hose and discharge hose) must be sealed with hemp or Teflon or thread sealing tape so that the sealing is perfect.
If the input pressure of the device exceeds 10 bar (1 MPa), install a pressure reducer between the pump and the device itself.
No tap can be installed between the pump and the device (see Fig.2 point 3)
It is imperative to install the device with the flow direction arrows pointing upwards
It is recommended to install a ball valve <u>and a manometer</u> at the output of the device to control the operation of the pump and the device excluding the system by means of the valve, and checking the effective extraction of the pump with the manometer.
It is also recommended to connect the output of the device to the system by means of a flexible tube
Before starting the device check that the pump is correctly primed.

4.3- Electrical connections

The electrical connections must be carried out by qualified personnel and in compliance with local regulations in force.
It is always advisable to provide for the installation of an omnipolar switch upstream from the device with a minimum opening of the contacts equal to three millimeters.

- Check the mains voltage and the nameplate data of the pump motor.
- Carry out the electrical connections.
  - connect the pump's power plug to the unit’s socket (7)
  - connect the unit’s power plug to a mains socket outlet (220-240V).
- Make sure that the device is grounded.

• Ensure that the electrical connection is protected against water splashing.
• When operating outdoors, the electrical connections must be splash-proof; they must not lie in water.
• When using extension cords, ensure they have sufficient wire cross section; cable drums must be complete unwound.

V. OPERATION

5.1- Intended use

- The product is intended for personal use
• Starts and stops the pump in accordance with the opening and closing of the services.
• Maintains a constant pressure during delivery.
• Stops the pump in case of any water shortage, thus protecting it from dry running.
• Require little maintenance.

5.2- Operating the Automatic Control

A panel is mounted on the front of the device which displays all the operating phases of the system by means of LED lights:
- 3.b LED = units Power on,
- 3.c LED = Failure
- 3.d = Pump on.

When connecting to the electrical mains, the “Power ON” LED turns on then the “Pump ON” LED indicating the start-up of the pump.
The latter LED remains in operation for a few seconds in order to allow the system to build up pressure.
If this time is not sufficient, the “Failure” LED will turn on; in this case keep the red “Reset” button pressed and wait with a service (e.g. tap) open until the red light turns off.
After the service (e.g. tap) is closed, the device stops the pump and goes into standby mode, the “Power ON” LED lights on, ready to carry out in complete autonomy all the subsequent command and control operations.
On opening a service (e.g tap, watering…), the device starts the pump which remains in operation for as long as the service itself is opened.
After the service has been closed, the device restores maximum pressure to the system, then stops the pump and returns to the standby mode.
In the event of water shortage during aspiration, the device identifies the failure and signals it with the red light “Failure”, and stops the pump protecting it from dry running.
Once the causes of a blockage have been removed, press the red Reset button to restore normal operation.
In the case of a temporary power outage the device will automatically restart as soon as the electricity returns.

VI. MAINTENANCE AND STORAGE

⚠	Before any intervention on product, ensure that product is disconnected form its power source.

6.1- Maintenance

Clean plastic parts with a soft clean cloth.
Do not use aggressive cleansers (solvents or abrasive cleansers), or an abrasive sponge.
Do not put or immerse product in water or any other liquid.
Clean chuck and ventilation holes with a soft brush.

6.2- Storage

Product must be stored in a dry location. Always lock up product and keep out of reach of children

6.3- Disposal

When discarding the unit: do not dispose the product with household garbage. Do not throw into the environment.
Dispose of the product in a collection centre for waste of electrical and electronic equipment, or a waste drop-off centre; or seek advice from your local municipality.
Disposal of the product, accessories and packaging should be carried out according to local regulations governing environment protection.

IT

I. Elenco componenti **III. Istruzioni di sicurezza** **V. Funzionamento**
II. Caratteristiche **IV. Per iniziare** **VI. Pulizia e Conservazione**

I. ELENCO COMPONENTI

Vedere gli illustrazioni alla fine del manuale.

II. CARATTERISTICHE

Descrizioni	Regolatore elettronico
Articolo	PRPCTRLPRO / 519806
Modello	DSK-2.2
Tensione di Alimentazione	220-240V ~ 50/60Hz Max.10A
Potenza	2200W
n_o	10000
Temperatura del fluido	55°C max
Pressione utilozzo	1 Mpa max (10bar)
Indice di protezione	IP44
Ingresso/uscita	1’’
Azione	Tipo 1.B

Simboli

	Non esporre a intemperie. (es.: pioggia, neve…) o umidita.
	Attenzione! Rischio di lesioni e/o danni e/o deterioramento dell'attrezzo in caso di non conformità ai requisiti di sicurezza.
	Leggere il manuale d'istruzioni.
	Tenere persone (esp bambini) e animali lontani dal prodotto e dall'area di lavoro
	Staccare il prodotto della sua alimentazione prima di qualsiasi operazione di cura, di pulizia o intervento sul prodotto; o quando non utilizzate il prodotto Scollegare il cavo elettrico se il cavo o il prodotto si danneggia durante l'uso. Scollegare il prodotto estraendo la spina dalla presa. Non tirare il cavo.
	Non smaltire questo attrezzo come normale rifiuto urbano. Gli attrezzi contrassegnati da questo simbolo devono essere adeguatamente smaltiti in modo da assicurarne il riciclaggio. Contattare l'ente locale preposto o l'azienda incaricata per ulteriori informazioni sul metodo sicuro di smaltimento.

III. ISTRUZIONI DI SICUREZZA

Prima di utilizzare questo prodotto, leggere tutte le istruzioni di sicurezza e assicurarsi di averle comprese.
Attenersi sempre alle istruzioni di sicurezza per evitare qualsiasi rischio di danni, lesioni, scariche elettriche e incendio; di ferite e di danni.

LEGGERE TUTTE LE INFORMAZIONI PRIMA DI UTILIZZARE IL PRODOTTO.

1. Mantenere in ordine l'area di lavoro/installazione.
Il disordine nell'area di lavoro/installazione aumenta il rischio di incidenti.
2. Tenere conto dei fattori circostanti di influenza
Non esporre mai gli prodotto a pioggia o umidità,
Accertarsi che l'illuminazione sia buona (luce del sole o illuminazione artificiale).
Non utilizzare gli prodotto in atmosfere esplosive (in prossimità di liquidi combustibili o gas.)
3. Proteggersi dal rischio di folgorazione.
Evitare il contatto del corpo con parti messe a terra (es. tubi, radiatori, fornelli o frigoriferi).
4. Tenere gli prodotto lontano dai bambini
Non lasciare che altre persone tocchino l'utensile o il cavo
Tenere tutti persone (esp bambini) lontani del prodotto i dall'area di lavoro.
Tenere il prodotto fuori dalla portata dei bambini e in ogni caso lontano da ambienti frequentati da essi. Non lasciare che i bambini utilizzino l'attrezzo. I bambini devono essere controllati per garantire che non giochino con l'apparecchio.
5. Riporre gli utensili in un luogo sicuro.
Gli utensili non utilizzati devono essere conservati in una stanza asciutta e chiusa a chiave, non accessibile ai bambini.
6. Non sovraccaricare il prodotto.
Il lavoro sarà migliore e più sicuro, se si rispetta la gamma di applicazione specificata.
7. Utilizzare l'utensile corretto.
Non usare utensili o accessori troppo deboli per lavori pesanti.
Non usare utensili per scopi diversi da quelli per cui sono destinati.
8. Indossare abbigliamento da lavoro adeguato.
Non indossare abiti ampi o gioielli.
Se si hanno i capelli lunghi, indossare un casco.
9. Usare indumenti di sicurezza.
Indossare indumenti adeguati dei fattori circostanti dall'area di lavorro/installazione per ridurre il rischio di ferite in occasione dell'utilizzo o l'uso del prodotto.
10. Non dannegiare il cavo.
Non trasportare l'utensile per il cavo e non utilizzarlo per estrarre la spina dalla presa.
Proteggere il cavo da calore, olio e bordi affilati.
Verificare periodicamente il cavo d'alimentazione e, se è danneggiato, farlo sostituire da un riparatore autorizzato.
Verificare periodicamente le prolunghe del cavo d'alimentazione e sostituirle se sono danneggiate.
Se la spina o il cavo di alimentazione risultano danneggiati devono essere sostituiti con un gruppo completo identico a quello originale.
11. Non distendersi troppo oltre l'area in cui si sta.
Durante l'installazione, evitare posture anomale. Accertarsi di avere una posizione eretta sicura e mantenersi sempre bene in equilibrio.
12. Avere cura degli prodotto
Tenere gli prodotto pronti per l'uso e puliti, per lavorare bene e in sicurezza.
Seguire le regole di manutenzione e le istruzioni per il cambio degli utensili.

Mantenere le impugnature sempre asciutte e libere da olio e grasso.
13. Togliere sempre la spina.
Togliere sempre la spina quando l'apparecchio non è in uso, prima della manutenzione e durante il cambio degli utensili.
14. Non lasciare le chiavi degli utensili inserite.
Prima dell'accensione controllare che le chiavi e gli utensili di regolazione siano stati tolti dall'apparecchiatura.
15. Evitare il funzionamento/l'avvio accidentale del dispositivo.
Accertarsi che l'interruttore sia spento quando il dispositivo è collegato alla rete principale.
16. Uso delle prolunghe
Quando l'attrezzo è utilizzato con un'estensione, utilizzare soltanto estensioni concepite e previste per sopportare la corrente che alimenta l'attrezzo
17. Fare sempre attenzione.
Guardare quello che si fa. Procedere con giudizio.
Non utilizzare l'utensile se non si è concentrati, si è stanchi o sotto l'influenza di alcol, medicinali o droghe.
18. Controllare che il dispositivo non sia danneggiato.
Prima di continuare ad utilizzare l'utensile, controllare attentamente che non ci siano danni e che i dispositivi di protezione funzionino correttamente.
Controllare che tutte le parti in movimento funzionino correttamente, che non si blocchino e che non siano danneggiate. Tutte le parti devono essere montate correttamente e devono soddisfare le condizioni per garantire il funzionamento senza problemi del dispositivo.
19. Anche l'interruttore, se danneggiato, deve essere sostituito da un'officina di assistenza.
Non utilizzare mai utensili i cui interruttori non possono essere accesi o spenti.
20. Avvertenza
L'uso di accessori diversi da quelli consigliati nelle istruzioni sul funzionamento può comportare il rischio di lesioni alla persona ed animali e di danni ai beni
L'utente e/o l'operatore dell'attrezzo sono soli responsabili dei danni e ferite causati ai beni ed alle persone.
21. Le riparazioni devono essere eseguite solo da un elettricista qualificato.
Parti danneggiati devono essere riparati o sostituiti da un'officina di assistenza, se non diversamente indicato nelle istruzioni sul funzionamento.
Questo prodotto è conforme alle relative norme di sicurezza.
Le riparazioni possono essere eseguite solo da un elettricista specializzato. Altrimenti l'operatore può subire incidenti.
Per la propria sicurezza è necessario utilizzare solo accessori e dispositivi aggiuntivi specificati nelle istruzioni sul funzionamento o consigliati dal produttore dell'utensile.
22. Osservazioni
Le consegne di sicurezza e le istruzioni indicate nella presente istruzioni non sono in grado di illustrare in modo esauriente tutte le condizioni e le situazioni che possono prodursi. L'utente e/o l'operatore devono utilizzare l'attrezzo con buono senso e prudenza in particolare in ciò che riguarda ciò che non è indicato in questo manuale.

ISTRUZIONI DI SICUREZZA PER IL PRODOTTO

1. Imparare a conoscere i controlli e l'uso appropriato dell'apparecchio.
2. L'utilizzo di questo prodotto è vietato ai bambini ed adolescenti.
3. L'apparecchio può essere utilizzato esclusivamente da persone adulte ben addestrate. Questo prodotto non è adatto all'uso di persone (inclusi bambini) con capacità fisiche, sensoriali o mentali ridotte, nonché prive di esperienza e competenze, a meno che queste non siano supervisionate o istruite sull'uso dell'attrezzo da una persona responsabile della loro sicurezza.
4. Staccate sempre l' apparecchio del settore prima del d' intervenire su quest'ultimo. 5. Fate in modo che il cavo elettrico che collega il prodotto al settore ed i cordoni d'estensione sia d' una sezione

adatta per la potenza della pompa. Vegliate a ciò che gli allacciamenti elettrici siano lontano da qualsiasi fonte d' acqua.
6. Quando l' si utilizza il dispositivo di controllo di pressione per le piscine, bacini e fontane, è necessario d' utilizzare un interruttore automatico di protezione contro le correnti residue IΔn=30mA.
7. AVVERTIMENTO: quando la pompa s' ferma, i condotti sono sotto pressione, di conseguenza vi raccomandiamo d' aprire un rubinetto per scaricare il circuito prima di procedere ad un intervento qualunque.
8. Se il cavo d' alimentazione è danneggiata, deve essere sostituito dal fabbricante, il suo servizio o persone di qualificazione simile al fin d' evitare un pericolo. Se il cavo o prolunghe è deteriorato o danneggiato in corso d'utilizzo, ritirare immediatamente la scheda della presa di corrente. Non toccare il cavo o il prolunghe prima che la scheda sia ritirata dalla presa di corrente.

IV. PER INIZIARE

4.1- Disimballagio
Rimuovere il prodotto dal suo imballaggio.
Controllare che l'attrezzo e gli accessori non siano danneggiati.

4.2- Installazione
Attenzione: prima dell'installazione verificare che le caratteristiche tecniche dell'apparecchio, della pompa e dell'impianto siano compatibili.

La pressione generata dalla pompa deve essere di norma almeno 0,5-1,0 bar superiore alla pressione di ripartenza dell'apparecchio.
In particolare, l'effettiva pressione della pompa e l'altezza della colonna d'acqua dell'impianto che grava sull'apparecchio devono essere verificate in relazione alla pressione di ripartenza del medesimo secondo le indicazioni che seguono:
Pressione di ripartenza 1,5 bar (0,15 MPa).
La colonna d'acqua tra l'apparecchio e l'utilizzo più alto non deve superare 15 metri.
Qualora l'altezza della colonna d'acqua superi le quote sopra indicate, la pompa si avvia ma non riparte. Per eliminare l'inconveniente è sufficiente posizionare più in alto l'apparecchio per ricreare le condizioni sopra esposte.
L'apparecchio può essere montato
- direttamente sulla pompa (ved. Fig.3) : avvitare l'unità su l'uscita della pompa.
- o tra la pompa ed il primo utilizzo (ved. Fig,4): collegare el dispositivo al tubo di aspirazione.

Raccomandazioni: l'installazione dei tubi di aspirazione e di scarico deve essere eseguito con Teflon modo che la tenuta sia perfetta.
Se la pressione in entrata nell'apparecchio supera 10 bar (1 MPa), applicare un riduttore di pressione tra la pompa e l'apparecchio medesimo.
Nessun utilizzo può essere montato tra la pompa e l'apparecchio.
E' tassativo montare l'apparecchio con le frecce di direzione del flusso rivolte verso l'alto.
E' consigliabile applicare una valvola a sfera ed un manometro all'uscita dell'apparecchio per collaudare il funzionamento della pompa e dell'apparecchio escludendo l'impianto mediante la valvola, e verificare l'effettiva prevalenza della pompa con il manometro.
E' opportuno collegare l'uscita dell'apparecchio all'impianto mediante un tubo flessibile.
Prima di avviare l'apparecchio controllare che la pompa sia correttamente innescata.

4.3- Collegamenti elettrici
I collegamenti elettrici devono essere eseguiti da personale qualificato e in conformità alle leggi vigenti. E' corretto prevedere sempre l'installazione di un interruttore omnipolare, con apertura minima dei contatti pari a tre millimetri, a monte dell'apparecchio.

• verificare la tensione di rete e controllare i dati di targa del motore della pompa.
• eseguire i collegamenti elettrici :
- collegare la spina della pompa su la presa (7) del dispositivo di controllo
- e la spina d' alimentazione del dispositivo (1) su una presa di corrente 220-240V.
• accertarsi che l'apparecchio sia collegato all'impianto di terra.
• Accertarsi che il collegamento elettrico è protetto contro gli spruzzi d'acqua.
• In caso di uso esterno, i collegamenti elettrici devono essere protetti contro spruzzi, e non dovrebbero essere in acqua.
• Quando si usano prolunghe, essi devono essere di dimensioni sufficienti, assicurarsi di svolgere completamente l'avvolgicavo.

V. FUNZIONAMENTO

5.1- Uso destinato:

- Il prodotto è destinato per un uso domestico
• avvia e arresta la pompa in funzione dell'apertura o chiusura degli utilizzi.
• mantiene la pressione costante durante l'erogazione.
• arresta la pompa in caso di mancanza di acqua, proteggendola dalla marcia a secco.
• necessita di alcuna manutenzione.

5.2- Avviamento e funzionamento

Sulla parte frontale dell'apparecchio è presente un pannello che visualizza tutte le fasi di funzionamento del sistema mediante spie LED luminose:
- LED 3.b = "Power On" (tensione del dispositivo),
- LED 3.c = "Failure" (avaria),
- LED 3.b = "Pump On" (tensione della pompa).

All'atto del collegamento alla rete elettrica si accendono la spia 3.b e la spia 3.d che segnala l'avviamento della pompa, cuesta rimane in funzione per alcuni secondi, al fine di permettere all'impianto di andare in pressione.
Qualora questo tempo risultasse insufficiente, si accende la spia 3.c ; in questo caso tenere premuto il pulsante rosso "Reset" (riarmo) ed attendere con un utilizzo aperto che si spenga la spia 3.c.
Chiuso l'utilizzo, l'apparecchio ferma la pompa e si pone in posizione di attesa, spia 3.b accesa, pronto per eseguire in assoluta autonomia tutte le successive operazioni di comando e controllo.
All'apertura di un utilizzo, l'apparecchio avvia la pompa che rimane in funzione finché l'utilizzo stesso resta aperto. Alla chiusura dell'utilizzo, l'apparecchio ripristina la massima pressione dell'impianto, arresta la pompa e ritorna in posizione di attesa.
Qualora venga a mancare acqua all'aspirazione, l'apparecchio riconosce l'anomalia che segnala con la spia 3.c accesa e ferma la pompa proteggendola dalla marcia a secco.
Superate le cause che hanno determinato il blocco è sufficiente premere il pulsante rosso "Reset" (riarmo) per ripristinare il normale funzionamento.
In caso di temporanea interruzione dell'energia elettrica, l'apparecchio si riarma automaticamente al ritorno della stessa.

VI. PULIZIA E CONSERVAZIONE

⚠	Prima di tutti intervento, accertarsi che gli prodotto siano scollegati dall'alimentazione di rete

6.1- Pulizia

Pulire le parti di plastica semplicemente con un panno morbido e proprio.
Non utilizzare prodotti pulitori aggressiva (solventi, detersivi) né di spugna abrasiva né di oggetti

affilati o aguzzi.
Non immergere mai il prodotto nell'acqua o una qualunque liquido

6.2- Conservazione
Conservare in un luogo asciutto, sotto chiave o fuori dalla portata dei bambini

6.3- Smaltimento
Non gettare il dispositivo con i rifiuti domestici o nell'ambiente.
Portare il prodotto ad un centro per il trattamento dei rifiuti o ad un centro di raccolta degli scarti delle attrezzature elettriche ed elettroniche, o informatevi al vostro comune.
Effettuare lo smaltimento del prodotto, degli accessori e dell'imballaggio conformemente alle regolamentazioni locali relative alla protezione dell'ambiente naturale..

Illustrations / Illustarzioni

Fig.1a

Fig.1b

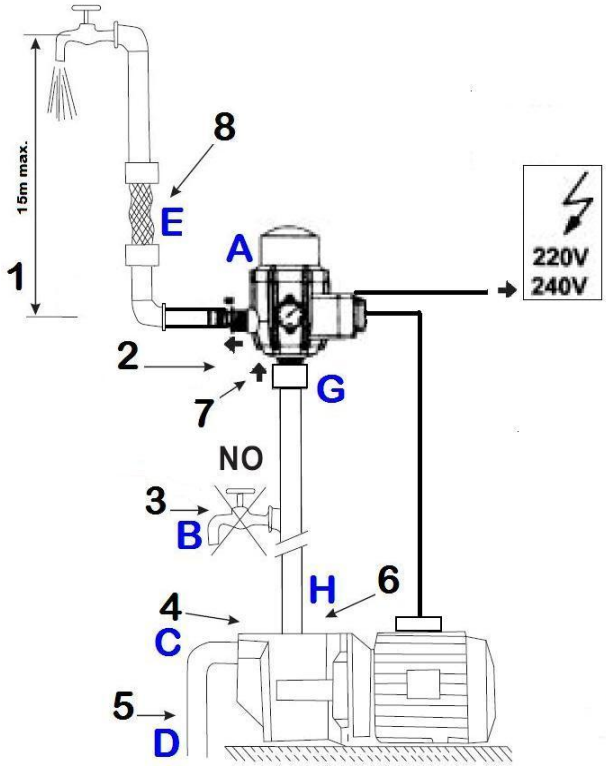

Fig. 2

FR	EN	IT
Fig.1a & 1b 1- Câble d'alimentation avec fiche 2- Raccord sortie 3- Panneau de contrôle : 3.a- Bouton de redémarrage 3.b- Témoin (DEL) de mise sous tension du produit 3.c- Témoin (DEL) indiquant un défaut 3.d- Témoin (DEL) de mise sous tension de la pompe 4- Couvercle prise de courant 5- Raccord entrée 6- Manomètre 7- Prise électrique pour connecter la pompe	**Fig.1a & 1b** 1- Power cord with plug 2- Outlet port 3- Command panel: 3.a- Reset button 3.b- LED power on 3.c- LED failure 3.d- LED pump on 4- Socket cover 5- Inlet port 6- Manometer (pressure gauge) 7- Socket to connect the pump	**Fig.1a & 1b** 1- Cavo elettrico con spina 2- Uscita 3- Pannello di controllo 3.a- Bottone di riarmo 3.b- LED di tensione del prodotto 3.c- LED che indica una avaria 3.d- LED di tensione della pompa 4- Copertura della presa 5- Ingreso 6- Manometro 7- Presa per collegare la pompa
Fig.2 1. Si la colonne d'eau entre la pompe et le robinet dépasse 15m, le contrôleur (A) ne peut pas être installé directement sur la pompe (H). Il doit être élevé jusqu'à ce que la colonne d'eau entre le contrôleur et le robinet ne dépasse pas 15m. 2. Le contrôleur (A) est équipé d'un clapet anti-retour pour éviter toute	**Fig.2** 1. If the column of water between the pump and the highest tap exceeds15m, the unit (A) cannot be installed on the pump (H). It has to be raised until the column of water between the unit and the highest tap does not exceed 15m.	**Fig.2** 1. Se la colonna d' acqua tra la pompa e l'utilizzo (es. Rubinetto) supera 15m, il dispositivo di controllo (A) non può essere installato direttamente sulla pompa (H). Deve essere alzato affinché la colonna d' acqua tra il dispositivo di controllo e l'utilizzo (es. Rubinetto) non

baisse de pression dans la canalisation. 3. Ne pas installer de robinet (B) entre la pompe et le contrôleur. 4. La pression de redémarrage du contrôleur est préréglée à 1,5bars. La pression produite par la pompe doit être normalement 0,5-1,0bar plus grande que la pression préréglée. 5. Avant de démarrer le contrôleur, vérifiez l'aspiration et assurez-vous que la pompe est amorcée. 6. Le contrôleur peut être installé directement sur la pompe (Fig.3), ou entre la pompe et le premier robinet (Fig.4). 7. Il est impératif d'installer le contrôleur avec les flèches pointant vers le haut. 8. Il est recommandé de relier la sortie du contrôleur au système à l'aide de tuyau flexible (E).	2. The unit (A) is equipped with a check valve to prevent the pipeline from losing pressure. 3. Do NOT install any tap (B) between the pump and the unit. 4. The unit restarting pressure is pre-set at 1.5bars. The pressure produced by the pump must be normally 0.5-1.0bar higher than the pre-set pressure. 5. Before starting the unit, check the suction and ensure that pump is primed. 6. The unit can be installed directly on the pump (Fig.3), or between the pump and the first tap (Fig.4). 7. It is imperative to install the unit with the arrows on the upward position. 8. It is advisable to connect the unit outlet to the system by means of flexible hose (E).	supera 15m. 2. Il dispositivo di controllo (A) è fornito d' una valvola per evitare ogni ribasso di pressione nella canalizzazione. 3. Non installare rubinetti (B) tra la pompa ed il dispositivo di controllo. 4. La pressione di ripartenza del dispositivo di controllo è predisposta a 1,5bars. La pressione generata dalla pompa deve essere di norma almeno 0,5-1,0bar superiore della pressione predisposta. 5. Prima di iniziare il dispositivo di controllo, verificate l' aspirazione e garantite che la pompa è innescata. 6. Il dispositivo di controllo può essere installato direttamente sulla pompa (Fig.3), o tra la pompa ed il primo rubinetto (Fig.4). 7. È imperativo d' installare il dispositivo di controllo con le frecce che indicano verso l'alto. 8. Si raccomanda di collegare l'uscita del dispositivo di controllo al sistema a l' aiuto di condotto flessibile (E).

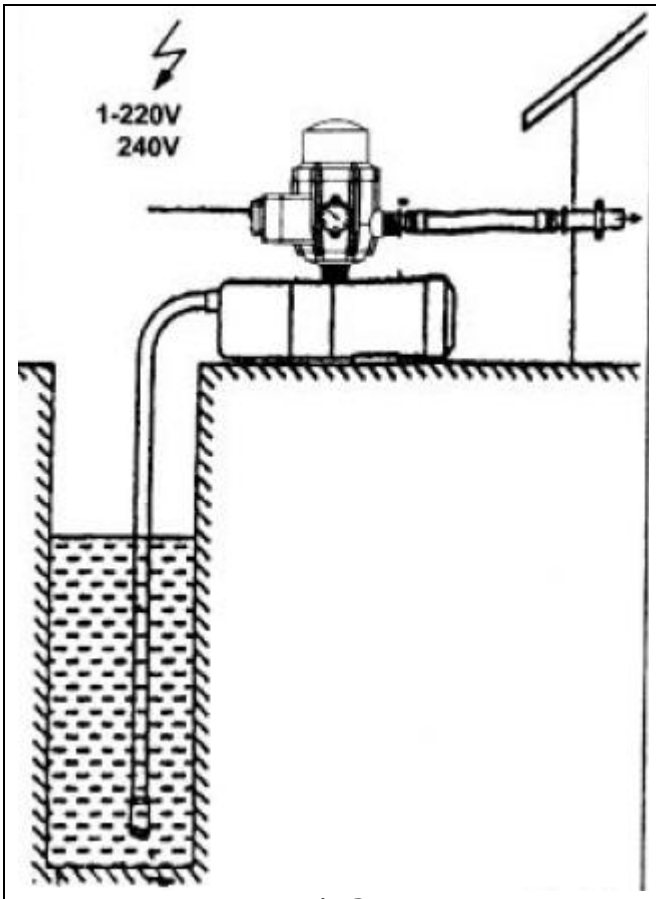

Fig.3

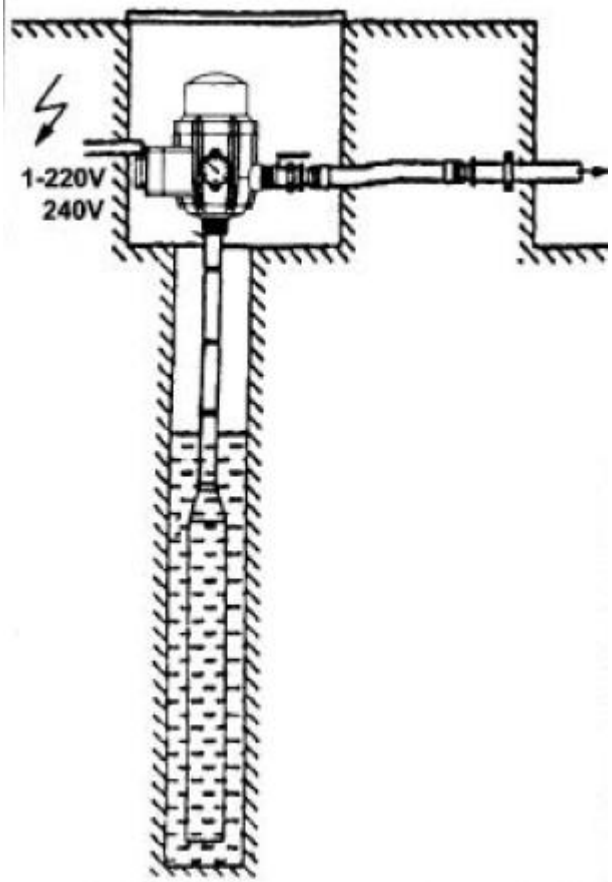

Fig.4

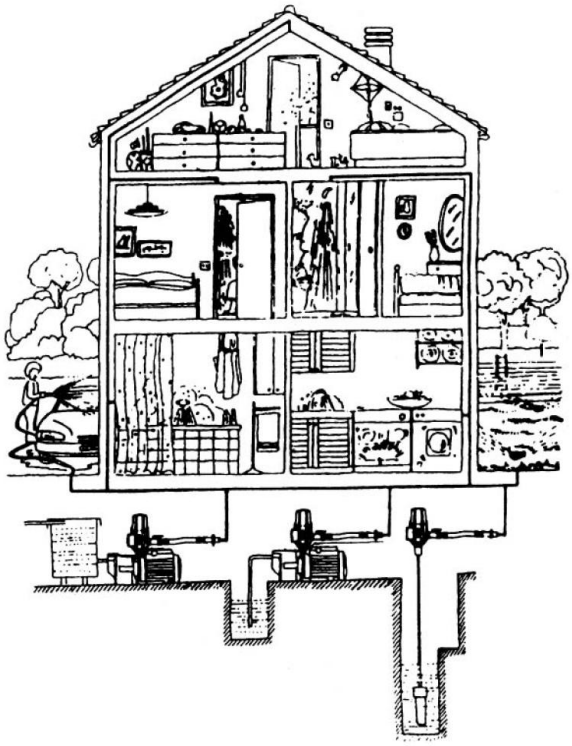

Fig.5