Capteurs inductifs

BES M12ME-PSC40B-S04G-003
Symbolisation commerciale: BES00EF

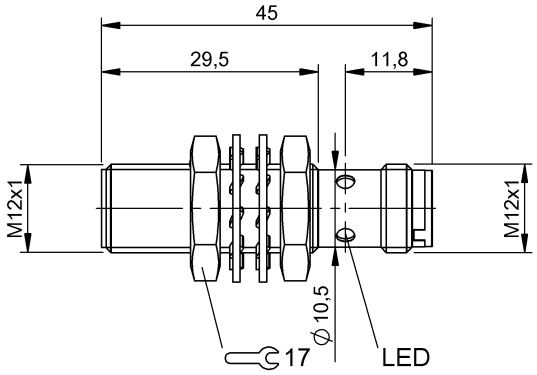

Basic features

Homologation / conformité	CE cULus EAC WEEE
Marque	Global
Norme de base	CEI 60947-5-2

Display/Operation

Témoin de mise sous tension	non
Visualisation d'état	oui

Electrical connection

Protection contre l'interversion	oui
Protection contre l'inversion de polarité	oui
Protection contre les courts-circuits	oui
Raccordement	M12x1-Connecteur mâle, 4-pôles, A-codé

Electrical data

Capacité de charge max. à Ue	1 µF
Catégorie d'utilisation	DC-13
Chute de tension statique max.	1.5 V
Classe de protection	II
Courant d'emploi nominal Ie	200 mA
Courant de court-circuit nominal	100 A
Courant de maintien Im	0 mA
Courant résiduel Ir max.	10 µA
Courant à vide Io max., amorti	5 mA
Courant à vide Io max., non amorti	2 mA
Fréquence de commutation	2500 Hz
Ondulation résiduelle max. (% de Ue)	15 %
Retard à l'amorçage tv max.	21 ms
Résistance de sortie Ra	33,0 kohms + D
Tension d'emploi Ub	10...30 VDC
Tension d'emploi nominale Ue DC	24 V
Tension d'isolement nominale Ui	250 V AC

Environmental conditions

Classe de protection	IP68
Degré d'encrassement	3
EN 60068-2-27, chocs	Demi-sinus, 30 $_{gn}$, 11 ms
EN 60068-2-6, vibrations	55 Hz, amplitude 1 mm, 3x30 min
Température ambiante	-25...70 °C

Functional safety

MTTF (40 °C)	640 a

Capteurs inductifs

BES M12ME-PSC40B-S04G-003
Symbolisation commerciale: BES00EF

Interface

Sortie de commutation	PNP à fermeture (NO)

Material

Face sensible, matériau	PBT
Matériau du boîtier	Laiton, revêtement sans nickel

Mechanical data

Couple de serrage	10 Nm
Dimensions	Ø 12 x 45 mm
Format	M12x1
Montage	noyé

Range/Distance

Dérive thermique max.(% de Sr)	10 %
Désignation de la portée	■■
Fidélité de répétition max. (en % de Sr)	5.0 %
Hystérésis H max. (en % de Sr)	15.0 %
Portée de travail Sa	3.2 mm
Portée nominale Sn	4 mm
Portée réelle Sr	4 mm
Portée réelle Sr, tolérance	±10 %

Remarks

Après élimination de la surcharge, le capteur est de nouveau fonctionnel.

Informations complémentaires concernant MTTF ou B10d, voir le certificat MTTF / B10d

L'indication de la valeur MTTF / B10d n'a aucune valeur contractuelle en termes de qualité et/ou de durée de vie ; il s'agit uniquement de valeurs empiriques sans caractère obligatoire. En outre, l'indication de ces valeurs n'implique ou n'influence pas, sous quelque forme que ce soit, le prolongement du délai de prescription concernant les réclamations pour vices de fabrication.

Connector Drawings

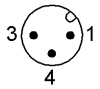
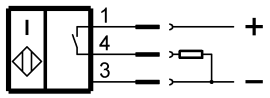
Wiring Diagrams